access
business development division

Flow2 Treppenlift

FÜR GERADE UND RUNDE TREPPENHÄUSER

Access BDD ist einer der führenden europäischen Anbieter von Treppenliften, Plattformliften und Privataufzügen.

Flow2 Treppenlift

FÜR GERADE UND RUNDE TREPPENHÄUSER

Der preisgekrönte Flow2 Treppenlift kann als einer der weltweit führenden Treppenlifte betrachtet werden. Der Flow2 wird auf Ihrer Treppe und nicht an Ihrer Wand angebracht, welches eine schnelle und einfache Installation in Ihrem Zuhause erlaubt.

Hergestellt mit der allerneuesten Technologie, kann der Flow2 an fast jeder Art von Treppe angebracht werden. Die “automatic swivel and levelling technology” (ASL, automatische Dreh- und Ausrichtetechnologie) ermöglicht es, den Flow2 auf Treppen ab 610mm Breite anzubringen. Diese Eigenschaft, die exklusiv dem Flow2 vorbehalten ist, ermöglicht es dem Treppenlift während der Fahrt zu drehen und macht ihn deshalb zu einem der anpassungsfähigsten Treppenlifte der Welt.

ASL TECHNOLOGY

1 Es geht nur um Sie

Entworfen in Ihrem Sinne, hat der Flow2 einen ergonomisch geformten Sitz, der Ihnen eine angenehme und bequeme Fahrt bietet. Der Flow2 steht in einer Reihe von Oberflächen und Farboptionen zur Verfügung, mit denen Sie ihn an den Stil Ihres Hauses anpassen können. Wählen Sie aus Stoff-, Vinyl- und Ledersitzbezügen und einer Reihe von unterschiedlichen Schienenfarben aus.

2 Kompakt und diskret

Wenn der Flow2 nicht in Gebrauch ist, kann er auf jeder Stufe auf nur 340 mm weggeklappt werden, um anderen Treppennutzern Platz zu gewähren. Der Flow2 hat eine einzige dezente Schiene, die eng an Ihrer Treppe anliegt und auf beiden Seiten der Treppe angebracht werden kann.

3 Sicherheit

Ihre Sicherheit ist von größter Bedeutung für uns. Der Flow2 Treppenlift ist nach Maschinenrichtlinien 2006/42/EG und EN 81-40 zertifiziert. Der Sitz ist in der Höhe verstellbar, so dass Sie am oberen und unteren Treppenabsatz sicher Ein- und Aussteigen können. Während der Fahrt bieten Ihnen der Sicherheitsgurt und die optionalen gebogenen Armlehnen Sicherheit auf dem Treppenlift. Wenn der Flow2 während der Fahrt auf ein Hindernis trifft, wird er sicher zum Stillstand kommen. Der Treppenlift ist batteriebetrieben, was bedeutet, dass Sie ihn auch während eines Stromausfalls nutzen können.

Der Flow2 Treppenlift verfügt über ein Ein-Rohr-Schienensystem, welches ihn zum Marktführer und cleversten Lift seiner Art unter den Treppenliften für runde Treppen macht.

“Ich bin sehr erfreut und sehr zufrieden mit dem Stil meines Flow2 Treppenlifts. Ich bin überglücklich, dass ich die Treppen nicht mehr zu Fuß nach oben und unten laufen muss, ich bin überglücklich mit der ganzen Sache.”

ASL

FORTSCHRITTLICHE DREH- UND AUSRICHTETECHNOLOGIE

ASL-Technologie ermöglicht es dem Flow2 Treppenlift, sich zu drehen und dabei während der Fahrt perfekt waagerecht zu bleiben. Durch das Drehen während der Fahrt, befinden Sie sich immer in der sichersten und bequemsten Position.

Der Sitz befindet sich immer in der richtigen Position, um ein sicheres Ein- und Aussteigen zu ermöglichen

Der Flow2 dreht während der Fahrt, so dass das Ein- und Aussteigen aus dem Lift an jedem Ende der Treppe schnell und einfach ist. Am oberen Ende der Treppe kann sich der Sitz von der offenen Treppe weg drehen und einen sicheren Ausstieg aus dem Sitz ermöglichen.

Ständig darauf bedacht Ihnen Zeit zu sparen und für Sicherheit und Komfort zu sorgen

Die ASL-Technologie arbeitet während der Lift in Bewegung ist. Deshalb vermeiden Sie zusätzliche Stopps und Schwenkbewegungen zu Beginn, während, und am Ende der Fahrt. Das spart Zeit und sorgt für zusätzliche Sicherheit und Komfort. Der Lift bewegt sich tatsächlich in einem “Flow” (fließend).

Interne oder externe Schiene an der schmalsten und steilsten Treppe

Selbst in Fällen, wenn die Treppe eng und steil ist, kann der Flow2 näher an der Stufe, auf jeder Seite der Treppe, angebracht werden. Hierdurch bleibt das Treppenhaus für weitere Treppenhausnutzer weiterhin zugänglich.

Einzigartige Technologie, die man nur im Flow2 findet

Ihr Wohlbefinden ist uns wichtig - wenn Sie die ASL-Technologie wählen, dreht sich die Fußstütze mit dem Sitz um sicherzustellen, dass Ihre Beine und Füße in einer natürlichen und bequemen Position bleiben, um keine zusätzliche Belastung für Ihre Gelenke zu schaffen.

ASL TECHNOLOGY

Die ASL-Technologie ermöglicht es, dass die Schiene bereits auf einer Höhe von 62 mm auf einer Vielzahl von Treppenstilen und -konfigurationen angebracht werden kann.

Optionen

ES GEHT NUR UM SIE

Wenn Sie den Flow2 Treppenlift wählen, stellen Sie die beste Lösung für Ihre Treppe sicher. Mit einer einzigen diskreten Schiene kann dieser Treppenlift maßgefertigt und an jede Treppe angepasst werden.

Schiene

Standard Steilfahrt

Das Standard-Schienenende ist die perfekte Lösung, wenn es am unteren Ende der Treppe ein Hindernis gibt, wie beispielsweise eine Tür. Das Schienenende erfordert nur 175 mm Platz vor der untersten Stufe.

Vertikaler ‘Kurzstart’

Wenn der Platz am unteren Ende noch begrenzter ist, kann der ‘Kurzstart’ angebracht werden, der nur 100 mm Platz vor der untersten Stufe benötigt.

Horizontaler Auslauf

Wenn Sie am unteren Ende der Treppe zusätzlichen Platz haben, ermöglicht der horizontale Auslauf, dass der Stuhl etwas entfernt von der untersten Stufe geparkt werden kann.

Parkkurve

Eine Parkkurve ermöglicht es, den Stuhl abseits der Treppe zu parken.

Farbe

Grau

Weiß/Grau

Beige/Braun

Braun/Grau

Benutzerdefinierte RAL-Farben ebenfalls erhältlich.

Polster

Vinyl:

Rot

Grau

Kastanienbraun

Sisal

Stoff:

Dunkelbraun

Beige

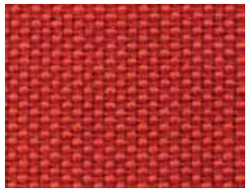

Rot

Elegant Leder:

Aubergine-Beige

Beige-Grau

Braun-Beige

Braun-Cognac

Braun-Grau

Rot-Beige

Deluxe Leder:

Beige

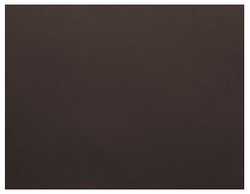

Dunkelbraun

Dunkelrot

Armlehne

Gerade

Gebogen

Joystick und Fernbedienung

Joystick

Fernbedienung

Der Flow2 kann über mehrere Etagen, mit einer Serie von Kurven und bis zu 34m Gesamtschienenlänge nach Maß angepasst und installiert werden.

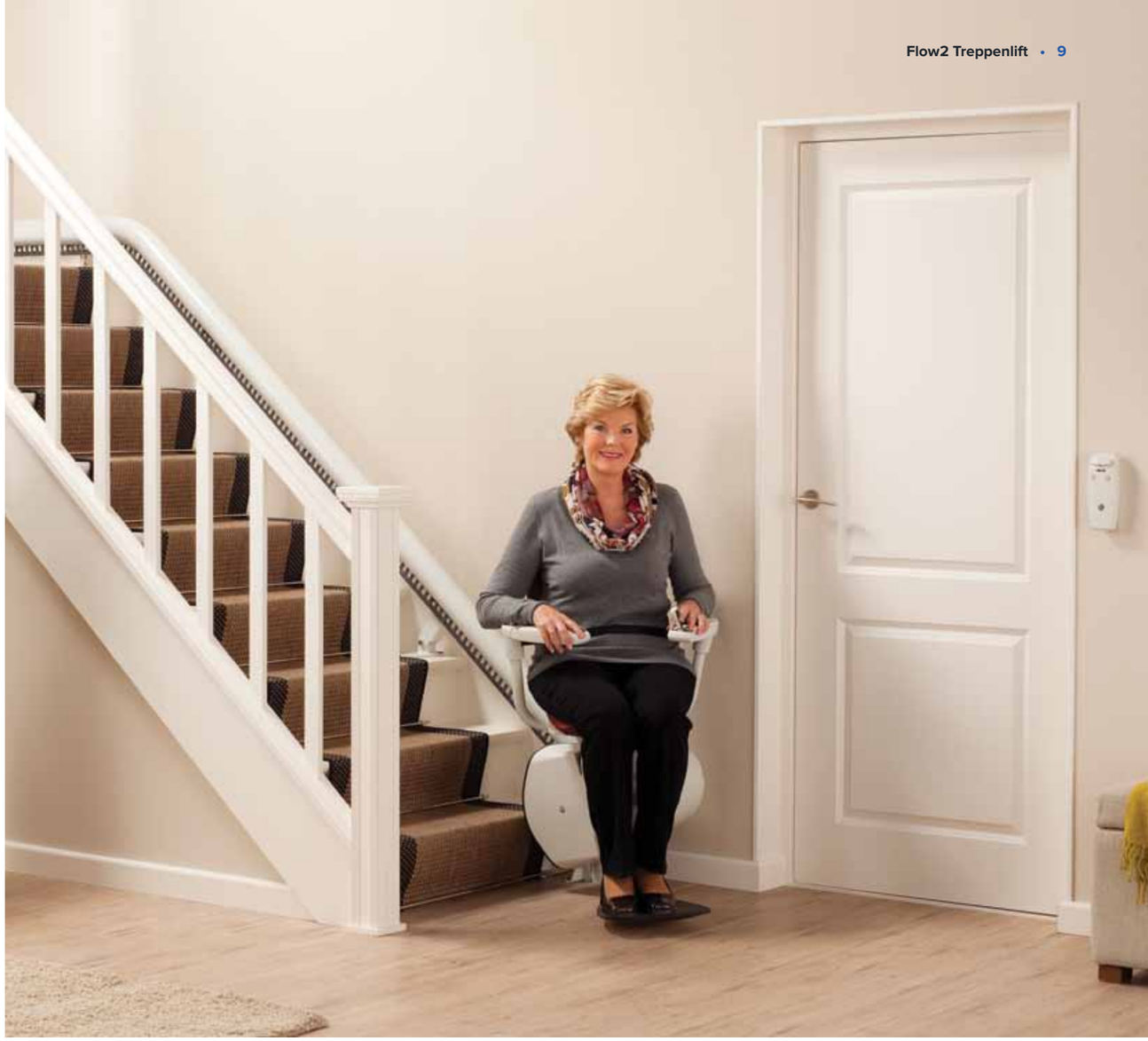

Der Flow2 Treppenlift kann auf Treppen ab 610mm Breite und bis zu 70° Steigung angebracht werden.

Technische Spezifikation

NACH DEN HÖCHSTEN STANDARDS ZERTIFIZIERT

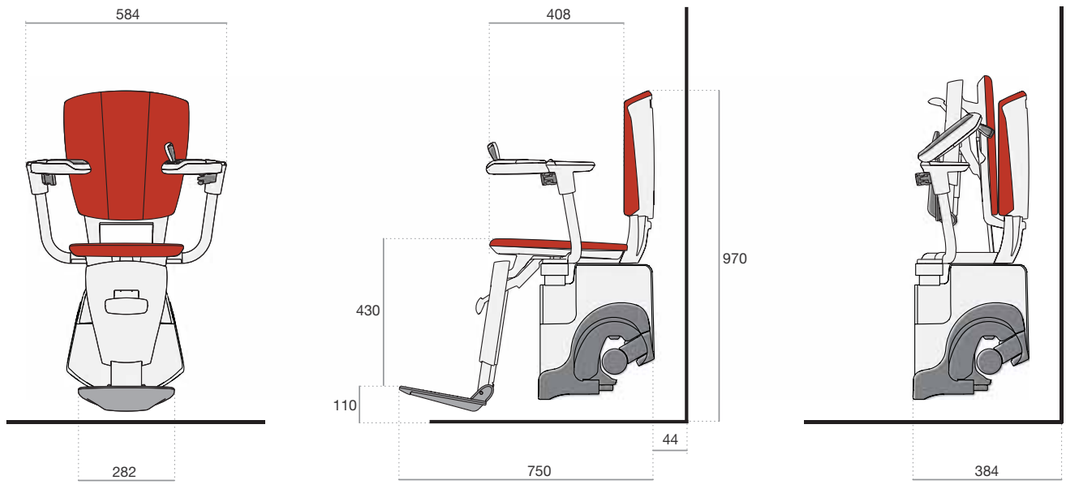

Spezifikation

Geschwindigkeit:	Max 0,15 m/s
Antriebsart:	Zahnstangenantrieb
Motorenleistung:	350 W – Antriebsmotor 350 W – Horizontaler Motor
Gewichtskapazität	125 kg
Batterien:	2 x 12V-Batterien; Gesamt 24V
Bedienung:	Joysticksteuerung als Standard
Treppensteigung:	Bis zu 70°
Zertifizierung:	Maschinenrichtlinie 2006/42/EG und EN 81-40
Automatischer Stopp:	Ja
Fußauflage:	Ja
Einziehbarer Sicherheitsgurt:	Ja

Über Access BDD

30 JAHRE ERFAHRUNG

Seit mehr als 30 Jahren hat sich Access BDD darauf spezialisiert, das Leben von privaten und öffentlichen Auftraggebern zu erleichtern.

Als Lieferant für Treppenlifte, geneigte Plattformlifte, vertikale Plattformlifte und Privataufzügen, glaubt Access BDD, dass die Fähigkeit, sich frei zu bewegen nicht etwas sein sollte, dass für selbstverständlich gehalten wird. Durch unsere Fülle an Wissen und Erfahrung, wurden wir zu einem weltweit führenden Anbieter für Produkte zur Förderung der Barrierefreiheit.

Durch unsere breite Palette von anpassbaren Optionen für alle unsere Produkte, können Sie sich sicher sein, dass Ihr neuer Lift sich nahtlos in Ihr Haus oder Gebäude einpassen lässt.

Unsere langjährige und fundierte Erfahrung im Bereich Ingenieurleistungen bedeutet, dass unsere Produkte branchenführend entwickelt werden, während sie allen relevanten Sicherheitsrichtlinien entsprechen. Unsere Produkte werden entwickelt, um schnell und mit minimalem Aufwand eingebaut werden zu können.

> “Der Flow2 Treppenlift ist eines der zuverlässigsten Produkte, mit denen ich das Vergnügen hatte zu arbeiten.”

Wenn Sie ein Access BDD Produkt wählen, dann wählen Sie auch:

- Ein branchenführendes Unternehmen mit einer Fülle von Erfahrungen
- Sicherheit und Zuverlässigkeit
- Technische Innovation

Seit mehr als 30 Jahren haben wir uns darauf spezialisiert, das Leben von privaten und öffentlichen Auftraggebern zu erleichtern.

access
business development division

Ihr lokaler Access BDD Händler ist:

moveme
E-Mobilität im Alltag

moveme ag
Bruneggerstrasse 45, 5103 Möriken
Telefon 062 887 00 40, www.moveme.ch

bsi. OHSAS 18001 Occupational Health and Safety Management

bsi. ISO 14001 Environmental Management

bsi. ISO 9001 Quality Management

www.accessbdd.com